AKS 3004

AL-KO
Ersatzteile

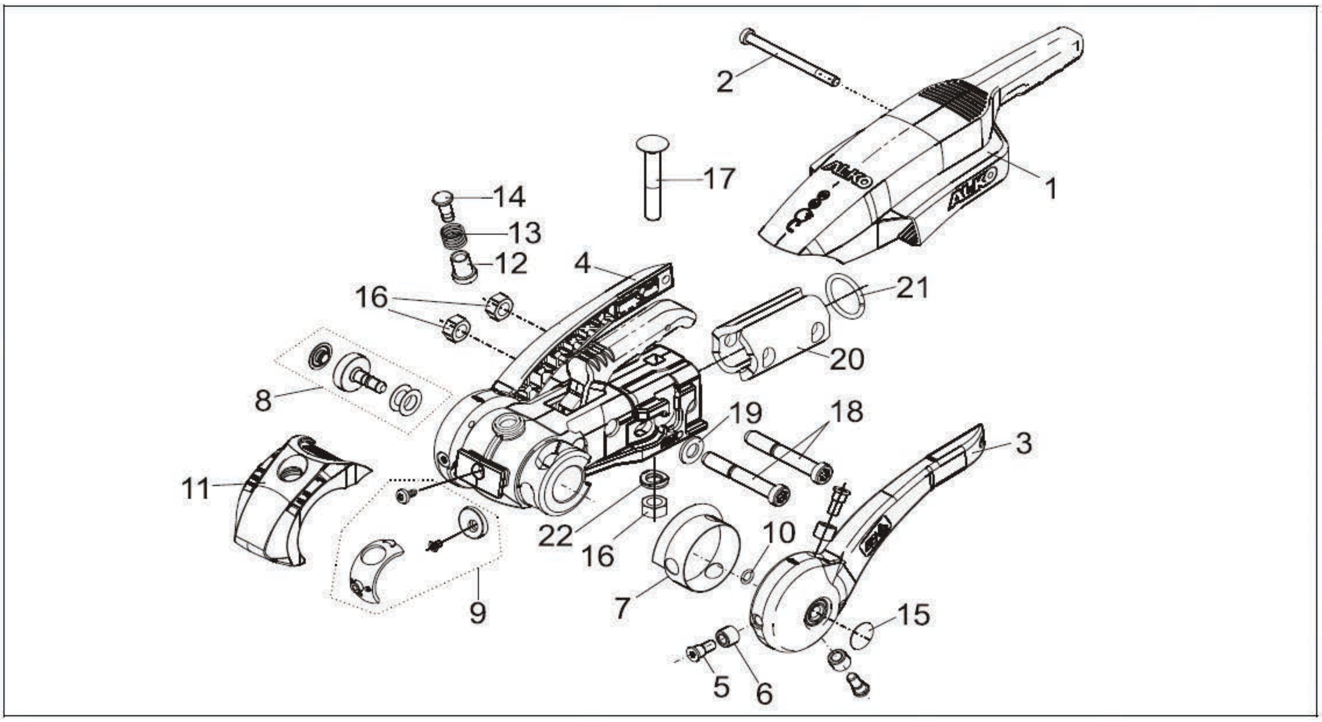

Pos.	Bezeichnung	Material-Nr.
1	HANDGRIFF KPL	693589
2	SCHRAUBE 8x97 TORX 8.8 DAC	690246
3	DRUCKSCHEIBE LI KPL	690241
4	DRUCKSCHEIBE RE KPL	690242
5	SCHRAUBE DAC MICROVERKAPSELT	372284
6	LAGERBUCHSE KPL	380307
7	RING DICHT-DRUCKSCHEIBE	372166
8	ET-SET DRUCKBOLZEN2000/2004/3004	1220755
9	ET-SET REIBBELÄGEAKS30043504	691418
10	RING O- 9 X 2 3770	703149
11	SOFT-DOCK AKS	693590
12	SIGNALKNOPF INNEN GRÜN	372288
13	FEDER DRUCK-	372285
14	SIGNALKNOPF AUSSEN ROT	372287
15	STOPFEN RAL3003	1367606
16	MUTTER SICH- BIW M12 A3C- 8	371932
17	SCHRAUBE FLRD M12X75	603392
18	SCHRAUBE12X 78 7984-10.9DAC	692034
19	SCHEIBE A 13 125-ST A3C	700140
20	DISTANZBUEGEL D35	692318
20	DISTANZBUEGEL D45	692319
21	SPANNRING	2072400208
22	FORMSCHEIBE	663457

Pos.	Bezeichnung	Material-Nr.

OCS RECREATIE GROOTHANDEL